品番 No.	品名 PARTS NAME	材質 MATERIAL	表面処理 FINISH	個数 Q'TY
1	ハンドル	快削黄銅	クローム	1
2	雄ネジ	快削黄銅	クローム	1
3	フレーム	冷間圧延鋼板	クロメート	1
4	ケース	フェノール	(原色)	1
5	Oリング	ゴム		1
6	端子	黄銅	Ag−F	2
7	六角ナット	亜鉛合金	クローム	1
8	キクワッシャー	みがき特殊帯鋼	クロメート	1

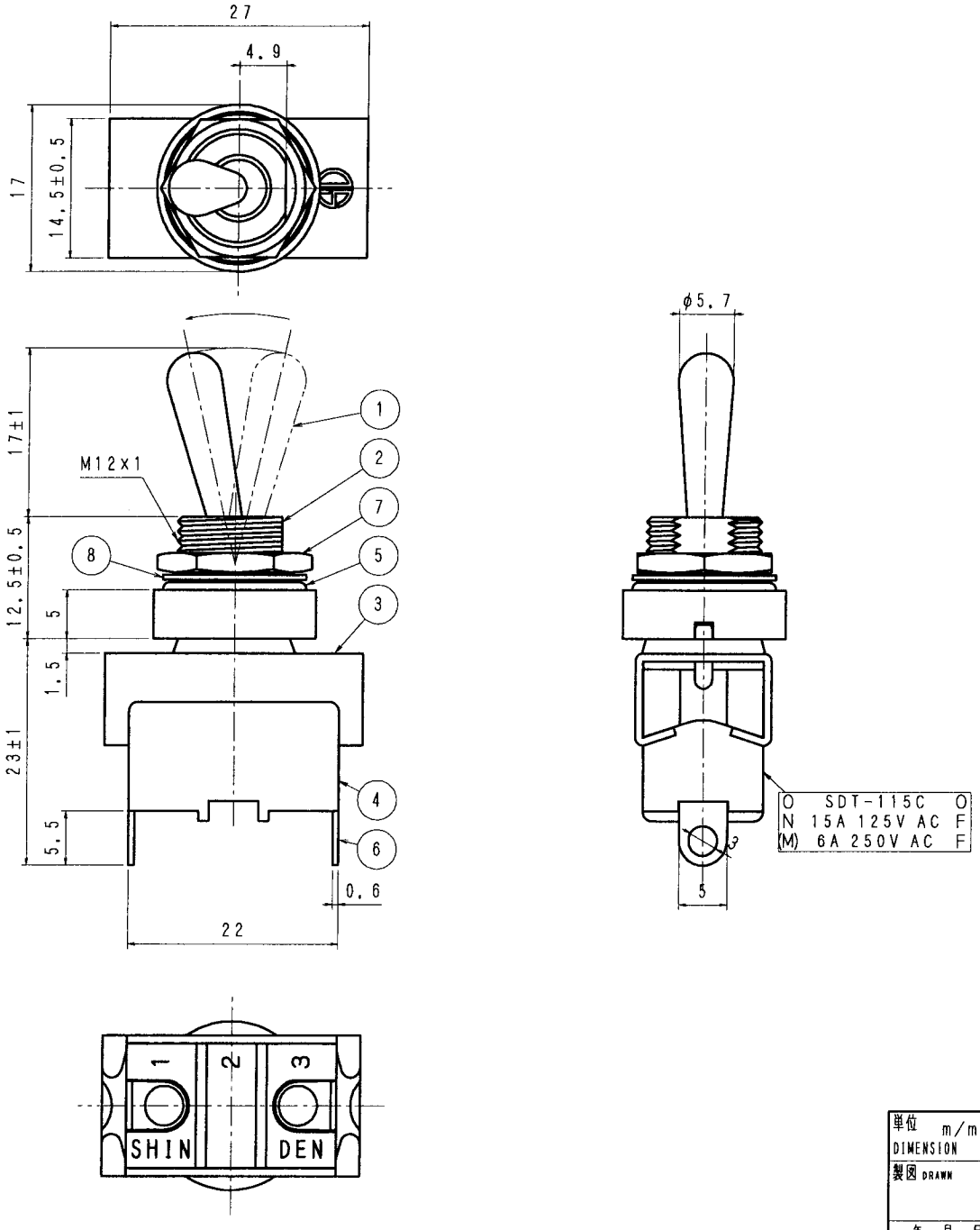

［ 仕　　様 ］

1. 定格　　AC125V15A, AC250V6A
2. 回路　　単極単投　キー溝側ONはね返り

3. 電気的性能
   - 3−1　接触抵抗　20mΩ以下
   - 3−2　絶縁抵抗　DC500Vにて、100MΩ以上
   - 3−3　耐電圧　AC1500Vにて1分間異常のない事
   - 3−4　寿命　定格負荷にて、10000回以上

4. 機械的特性
   - 4−1　作動力　20N以下（2000g以下）

5. 半田付けについて
   半田付けは30W〜40Wのコテにて3秒以内で行って下さい。
   又，タンシには力を加えないように注意して下さい。

6. ランプ負荷並びに力率60%以下の負荷については
   双方，実負荷で確認をするようにして下さい。

7. レバーを113N（11.5kg）で押圧しても浸水のないこと

8. 取付穴寸法

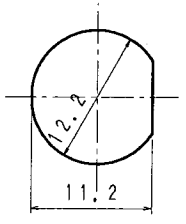

単位 m/m DIMENSION	第三角法 3RD ANGLE PROJECTION	尺度 SCALE 2/1	普通寸法差 TOLERANCE UNLESS SPECIFIED ±0.3	品番	110304
製図 DRAWN	設計 DESIGNED	照合 CHECKED	承認 APPROVED	品名	TITLE トグルスイッチ
年 月 日	年 月 日	年 月 日	年 月 日	図番	DRAWING No. SDT−115C−13SJ

シンデン株式会社
SHINDEN CO., LTD.